Push/Pull

A complete range of styles, sizes, and shapes made of heat resistant phenolic for use as cookware cover knobs, drawer pulls, or your special application. Molded or tapped threads in the plastic for best economy.

3240

3245/3250/3260

3255

3270

3275

3280

3290

3295

3702/3704

5089

5754

5755

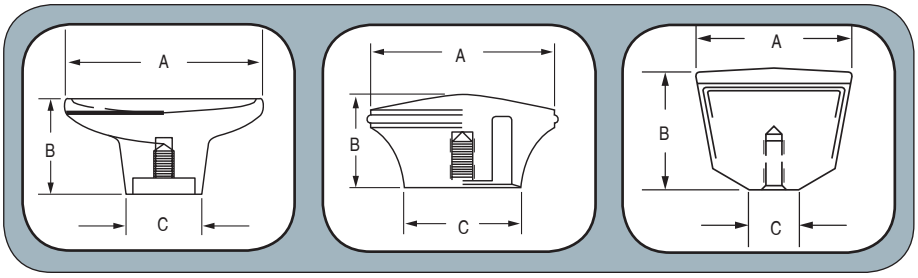

0078 New! 0079

Material Type	Part No.	A Dia.	B Current Part Height	Part Height Capab.	C Hub Dia.	Threaded Female Insert 6-32	8-32	10-24	10-32	1/4-20	1/4-28	5/16-18	5/16-24	3/8-16	3/8-24	1-2/13	1/2-20	Threaded Male Stud* 6-32	8-32	10-24	10-32	1/4-20	1/4-28	5/16-18	5/16-24	3/8-16	3/8-24	1-2/13	Female Insert 1/2-20		Molded/Tapped Threads 1/4	3/8	6-32	8-32	10-24	10-32	1/4-20	1/4-28	5/16-18	5/16-24	3/8-16	3/8-24
TS	0078	1.60	1.18	N/A	0.63	▲	▲	▲	▲	■	▲	■	▲	■	▲	▲	▲	▲	▲	▲	▲	▲	▲	▲	▲	▲	▲	▲	▲	▲	▲	▲	▲	▲	▲	▲	▲	▲	▲	▲	▲	▲	▲
TS	0079	1.83	1.18	N/A	0.63	▲	▲	▲	▲	■	▲	■	▲	■	▲	▲	▲	▲	▲	▲	▲	▲	▲	▲	▲	▲	▲	▲	▲	▲	▲	▲	▲	▲	▲	▲	▲	▲	▲	▲	▲	▲	▲
TS	3240	1 3/4	53/64	N/A	1 1/16	▲	▲	■	▲	▲	▲	▲	▲					▲	▲	▲	▲	▲	▲	▲							▲	▲	■	■	■	▲	▲	▲	▲	▲		
TS	3245	3/4	1	N/A	1/2	■	■	■	■	▲	▲	▲	▲					▲	▲	▲	▲	▲	▲								▲	■	■	■	▲	▲	▲	▲	▲	▲		
TS	3250	1	1 1/4	N/A	35/64	▲	▲	■	▲	▲	▲	▲	▲					▲	▲	■	■	▲	▲	▲	▲						▲	▲	■	■	■	▲	▲	▲	▲	▲	▲	▲
TS	3255	7/8	1 1/4	N/A	9/16	▲	▲	▲	▲	▲	▲							▲	▲	▲	▲										▲	▲	■	■	▲	▲	▲	▲	▲	▲	▲	▲
TS	3260	1 1/8	1 1/2	N/A	9/16	▲	▲	■	▲	▲	▲	▲	▲	▲	▲			▲	▲	▲	▲	▲	▲	▲							▲	▲	■	■	■	▲	▲	▲	▲	▲	▲	▲
TS	3270	1 1/2	15/16	N/A	15/16	▲	▲	▲	▲	▲	▲	▲	▲					▲	▲	▲	▲	▲	▲	▲							▲	▲	■	■	▲	▲	▲	▲	▲	▲		
TS	3275	1 1/2	15/16	N/A	15/16	▲	▲	▲	▲	▲	▲	▲	▲					▲	▲	▲	▲	▲	▲	▲							▲	▲	■	■	▲	▲	▲	▲	▲	▲		
TS	3280	1 3/8	1 1/32	N/A	1/2	▲	▲	▲	▲	▲	▲	▲	▲					▲	▲	▲	▲	▲	▲	▲							▲	▲	■	■	▲	▲	▲	▲	▲	▲		
TS	3290	1 7/8	7/8	N/A	11/16	▲	▲	▲	▲	▲	▲	▲	▲	▲	▲			▲	▲	▲	▲	▲	▲	▲	▲	▲					▲	■	■	■	▲	▲	▲	▲	▲	▲	▲	▲
TS	3295	1 3/4	7/8	N/A	11/16	▲	▲	▲	▲	▲	▲	▲	▲	▲	▲			▲	▲	▲	▲	▲	▲	▲	▲	▲					▲	▲	■	▲	▲	▲	▲	▲	▲	▲	▲	▲
TS	3702	13/16	13/16	.813-.906	7/16	▲	■	■	■	▲	▲							▲	■	▲	▲	▲	▲								▲	■	■	■	■	▲	▲	▲	▲	▲		
TS	3704	1 3/32	25/32, 7/8, 1 1/32	.781-1.125	9/16	■	■	■	■	▲	▲	▲	▲	▲	▲			▲	■	▲	▲	■	■	▲	▲	▲	▲				▲	■	■	▲	■	▲	■	▲	▲	▲	▲	▲
TS	5089	2 1/4	1 1/2, 1 13/16	1.500-1.813	7/8					■		■																											■			
TS	5754	1 1/8	15/16	N/A	1/2		▲	■	▲	■	▲								▲	▲	▲	■	■							■			▲	■	■	▲	▲	▲	▲	▲		
TS	5755	15/16	9/16, 21/32	N/A	1/2		▲	▲	▲	▲	▲								▲	■	■									▲			■	▲	▲	▲	▲	▲				

* For parts with male studs. LENGTH projecting below knob must be specified.
■ Currently Manufacture/Tooled
▲ Could Manufacture/Requires Tooling
TS Thermoset
TP Thermoplastic

Push/Pull

A complete range of styles, sizes, and shapes made of heat resistant phenolic for use as cookware cover knobs, drawer pulls, or your special application. Molded or tapped threads in the plastic for best economy.

3001/3002/3003/3004

3005

3006

3020

3095

3100

3120

3140

3200

3220

3230

3235

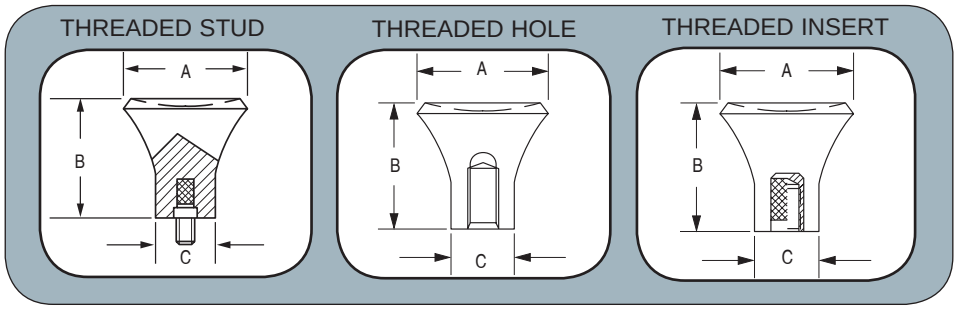

Material Type	Part No.	A Dia.	B Current Part Height	Part Height Capab.	C Hub Dia.	Threaded Female Insert 6-32	8-32	10-24	10-32	1/4-20	1/4-28	5/16-18	5/16-24	3/8-16	3/8-24	1/2-13	1/2-20	Threaded Male Stud* 6-32	8-32	10-24	10-32	1/4-20	1/4-28	5/16-18	5/16-24	3/8-16	3/8-24	1/2-13	1/2-20	Female Insert 1/2-20	Molded/Tapped Threads 1/4	3/8	6-32	8-32	10-24	10-32	1/4-20	1/4-28	5/16-18	5/16-24	3/8-16	3/8-24
TS	3001	21/32	19/32, 21/32, 3/4	.593-.750	3/8	■	■	■	■									▲	■	▲	▲										▲	■	■	■	▲	▲	▲	▲	▲	▲		
TS	3002	13/16	25/32, 15/16	.781-.938	7/16	▲	■	■	■	▲	▲							▲	■	▲	▲	▲	▲									■	■	■								
TS	3003	29/32	29/32, 1 1/16	.906-1.125	1/2	▲	■	■	■	■	▲	▲	▲					▲	▲	▲	▲	▲	▲	▲	▲							■	■	▲	■	■	▲	▲	▲	▲		
TS	3004	1 3/64	1 1/32, 1 3/16, 1 1/4	1.000-1.250	9/16	■	■	■	■	▲	▲	▲	▲	▲	▲			▲	■	▲	▲	■	■	▲	▲	▲	▲					■	■	■	■	■	▲	▲	▲	▲	▲	▲
TS	3005	3/4	1/2, 5/8, 3/4	.500-.750	3/8		■	▲	▲										▲	▲	▲											▲	▲	▲	▲	▲	▲	▲				
TS	3006	1 1/2	21/32, 7/8	.656-1.000	11/16	▲	■	■	■	▲	▲	▲	▲	▲	▲			▲	▲	▲	▲	▲	▲	▲	▲	▲	▲					■	■	■	■	■	■	■	▲	▲	▲	▲
TS	3020	1 1/2	13/16	N/A	11/16	▲	■	■	■	▲	▲	▲	▲	▲	▲			▲	▲	▲	▲	▲	▲	▲	▲	▲	▲					■	■	■	■	■	▲	▲	▲	▲	▲	▲
TS	3095	1 3/8	23/32	N/A	27/32	▲	■	▲	▲	▲	▲	▲	▲	▲	▲	▲	▲	▲	▲	▲	▲	▲	▲	▲	▲	▲	▲	▲	▲		▲	■	■	■	■	▲	▲	▲	■	▲	▲	▲
TS	3100	1 3/4	23/32, 27/32	.719-.875	1 1/16	▲	▲	■	■	■	▲	▲	▲	▲	▲	▲	▲	▲	▲	▲	▲	▲	▲	▲	▲	▲					▲	■	■	■	■	▲	▲	▲	▲	▲	▲	▲
TS	3120	1 7/8	29/32	N/A	1 1/16																												■									
TS	3140	2 1/4	1 1/8	N/A	1 3/8	▲	▲	▲	▲	▲	▲	▲	▲	▲	▲			▲	▲	▲	▲	▲	▲	▲	▲	▲	▲				▲	▲	■	■	■	▲	■	▲	▲	▲	▲	▲
TS	3200	1 3/4	57/64	N/A	1 1/16	▲	▲	■	■	▲	▲	▲	▲	▲	▲			▲	▲	▲	▲	▲	▲	▲	▲	▲	▲				▲	▲	■	▲	■	▲	▲	▲	▲	▲	▲	▲
TS	3220	1 3/4	7/8	N/A	1 1/16	▲	▲	■	■	▲	▲	▲	▲	▲	▲			▲	▲	▲	▲	▲	▲	▲	▲	▲	▲				▲	▲	■	■	■	▲	▲	▲	▲	▲	▲	▲
TS	3230	2	1	N/A	1 5/8	▲	▲	▲	▲	▲	▲	▲	▲					▲	▲	▲	▲	▲	▲	▲	▲						▲	▲	■	▲	▲	▲	▲	▲	▲	▲		
TS	3235	1 3/4	55/64	N/A	1 1/2																												■									

* For parts with male studs. LENGTH projecting below knob must be specified.
■ Currently Manufacture/Tooled
▲ Could Manufacture/Requires Tooling
TS Thermoset
TP Thermoplastic