Round Grip

A solid family of phenolic utility knobs for mechanical and electrical applications. Heat resistant and durable. Engraving, hot stamping, and pad printing available for all parts.

2960

2965/3000

3008/3009
3015/3018

5247

5676

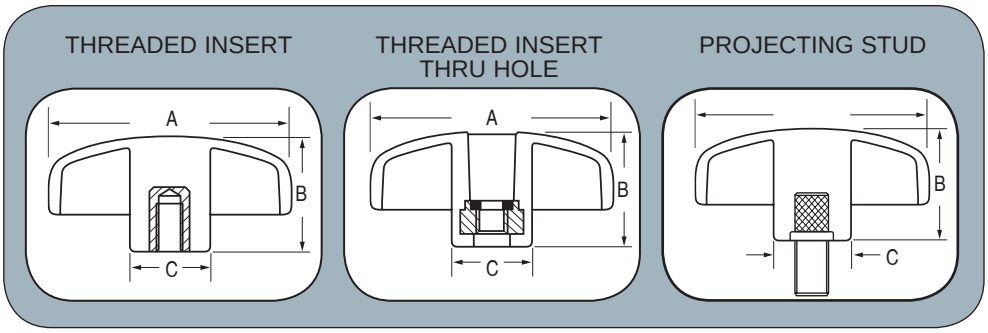

Material Type	Part No.	A Dia.	B Current Part Height	Part Height Capab.	C Hub Dia.	Threaded Female Insert 8-32	10-24	10-32	1/4-20	1/4-28	5/16-18	5/16-24	3/8-16	3/8-24	1-2/13	1/2-20	Threaded Male Stud* 8-32	10-24	10-32	1/4-20	1/4-28	5/16-18	5/16-24	3/8-16	3/8-24	1-2/13	1/2-20	Threaded Female Insert Thru-Hole 8-32	10-24	10-32	1/4-20	1/4-28	5/16-18	5/16-24	3/8-16	3/8-24	1-2/13	1/2-20	Female Insert 1/4	5/16	3/8	7/16	1/2	Plain Molded Hole 1/4	5/16	3/8	7/16	1/2
TS	2960	7/8	3/4, 15/16	.750-1.000	17/32	■	▲	▲	▲	▲	▲	▲			▲	▲																							■	▲	■	▲	▲	▲	▲	▲	▲	■
TS	2965	7/8	1/2, 33/64, 5/8, 3/4, 15/16 61/64	.500-1.000	5/8	■	■	■	■	▲	▲	▲	▲	▲			▲	■	■	■	■	■	■	■	▲			■	■	■	■	▲	▲	▲	▲				▲	▲	▲	▲	▲	▲	▲	▲	▲	▲
TS	3000	1 3/4	3/4, 1, 1 1/4 1 3/4	.750-1.750	3/4	▲	▲	■	■	■	■	■	■	■	▲	■	▲	▲	■	■	■	■	■	■	■	▲	▲	▲	▲	■	■	■	■	■	■	■	▲	■	▲	▲	▲	▲	▲	▲	▲	▲	▲	▲
TS	3008	1 1/4	3/4, 25/32, 7/8, 1	.750-1.125	5/8	▲	■	■	■	▲	■	▲	▲	▲			▲	▲	■	■	■	■	■	■				▲	■	■	■	▲	■	▲	▲	▲			▲	▲	▲	▲	▲	▲	▲	▲	▲	▲
TS	3009	1 1/2	3/4, 1	.750-1.125	11/16	▲	▲	▲	■	▲	■	▲	▲	▲	▲	▲	▲	▲	▲	■	■	■	▲	▲	▲	▲	▲	▲	▲	▲	■	▲	■	▲	▲	▲	▲	▲	▲	▲	▲	▲	▲	▲	▲	▲	▲	▲
TS	3015	2 1/2	13/16, 1 5/16, 2 1 5/8, 1 11/16, 1 3/4, 2	.8125-2.000	1 1/4	▲	▲	■	■	▲	■	■	■	■	■	■	▲	▲	▲	▲	▲	■	■	■	■	■	■	▲	▲	■	■	▲	■	■	■	■	■	■	▲	▲	▲	▲	▲	▲	▲	▲	▲	▲
TS	3018	3	1 1/2	1.500-1.750	1 1/4	▲	▲	▲	■	▲	■	▲	■	■	■	▲	▲	▲	▲	▲	▲	▲	■	■	■	■	▲	▲	▲	▲	■	▲	■	▲	■	■	■	▲	▲	▲	▲	▲	▲	▲	▲	▲	▲	▲
TS	5247	3	1 1/4, 1 3/8, 1 15/32	1.250-1.500	1 1/4	▲	▲	▲	■	▲	■	▲	■	■	▲	▲	▲	▲	▲	▲	▲	▲	■	■	■	■	▲	▲	▲	▲	■	▲	■	▲	■	■	▲	▲	▲	▲	▲	▲	▲					
TS	5676	2	11/16, 1 1/2	.687-1.500	5/8	▲	▲	▲	▲	▲	▲	▲	▲	▲	▲	▲	▲	▲	▲	■	■	■	■	■	▲	▲	▲	▲	▲	▲	▲	▲	▲	▲	▲	▲	▲	▲										

* For parts with male studs. LENGTH projecting below knob must be specified.
■ Currently Manufacture/Tooled
▲ Could Manufacture/Requires Tooling
TS Thermoset
TP Thermoplastic